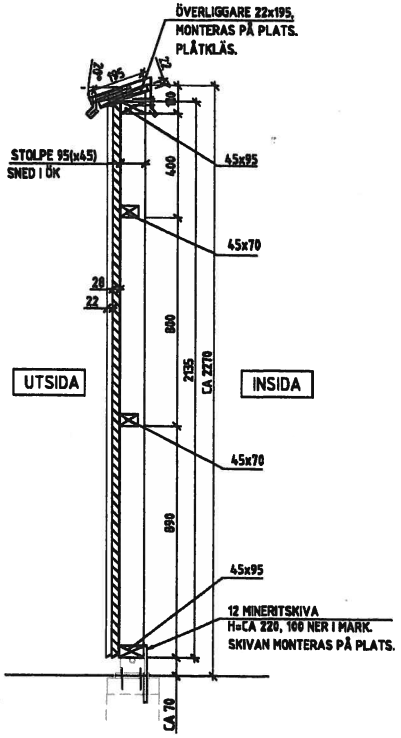

TYP A1 o A0

A-A, STÅENDE PANEL, UTAN GLAS
1:10

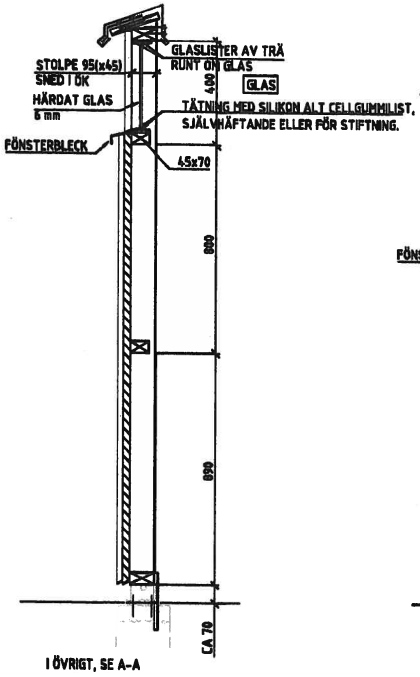

TYP A2

B-B, STÅENDE PANEL, 1 GLAS
1:10

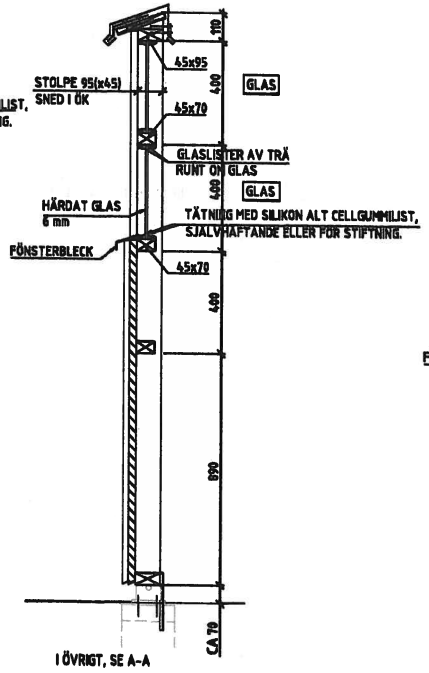

TYP A3

C-C, STÅENDE PANEL, 2 GLAS
1:10

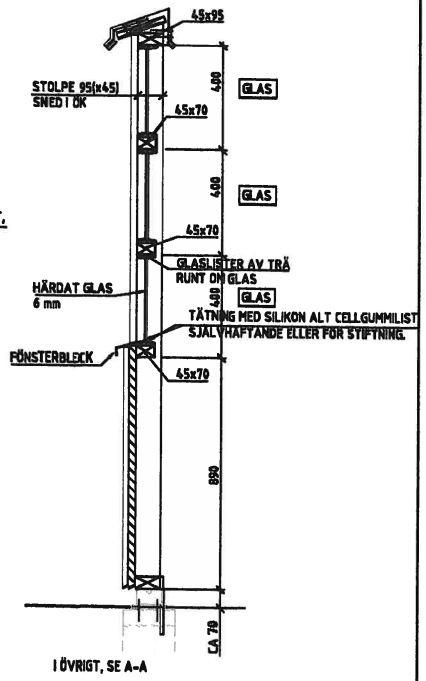

TYP A4

D-D, STÅENDE PANEL, 3 GLAS
1:10

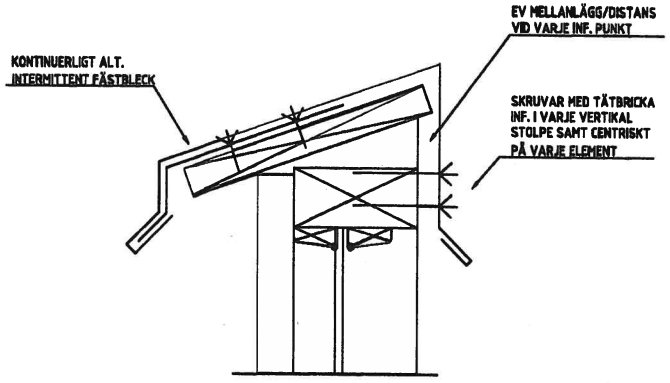

DETALJ PANEL I ÖK PLANK
1:2

FÖRKLARINGAR

FÖRESKRIFTER

SE RITNING K-20.0-001

HÄNVISNINGAR

REV	ANT	ÄNDRINGEN AVSER	GODK	DATUM	VV DATUM	VV ÄRENDENR

TRAFIKVERKET

TYPRITNING

LOKAL BULLERSKYDDS-SKÄRM

SKÄRMAR MED STÅENDE PANEL
SEKTIONER, KRONPLÅTSDETALJ
SKÄRMTYP A0 - A4

UPPDRAGSANSVARIG	UPPRÄTTAD AV		
MÅNSTR	GRANSK	KONSTRUKTÖRSGR	FORMAT A1 / SKALA 1:10, 1:2
	2016_03_31	GRUNT NR	RITNINGSNR / REV

Dnr LOV 2020-000553 – Ankom 2020-07-22