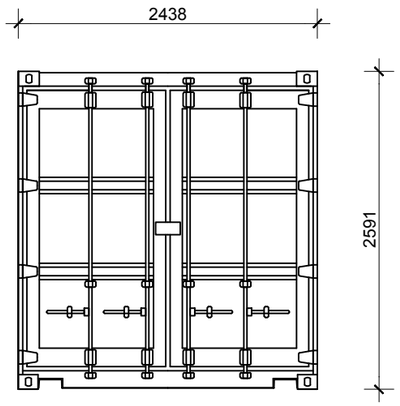

ELEVATION: FRAMSIDA

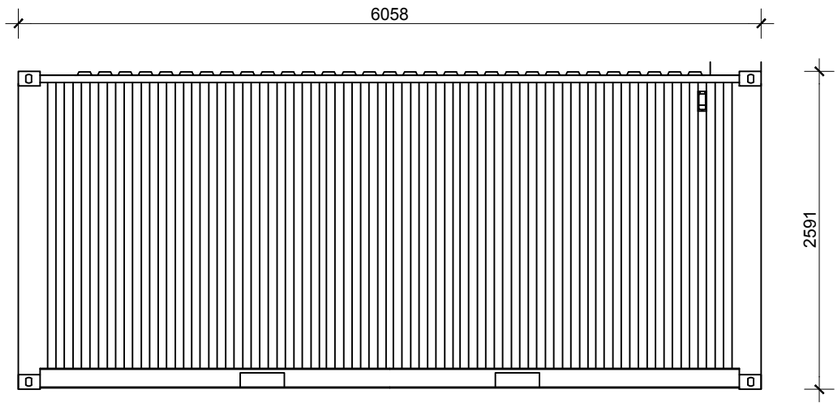

ELEVATION: LÅNSIDA

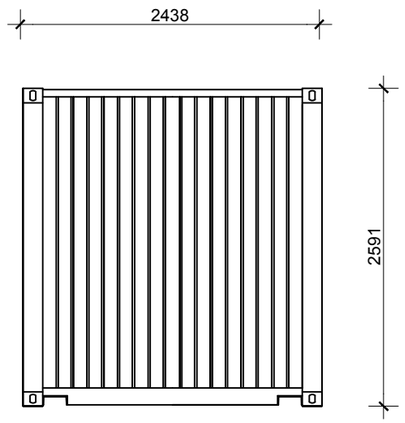

ELEVATION: BAKSIDA

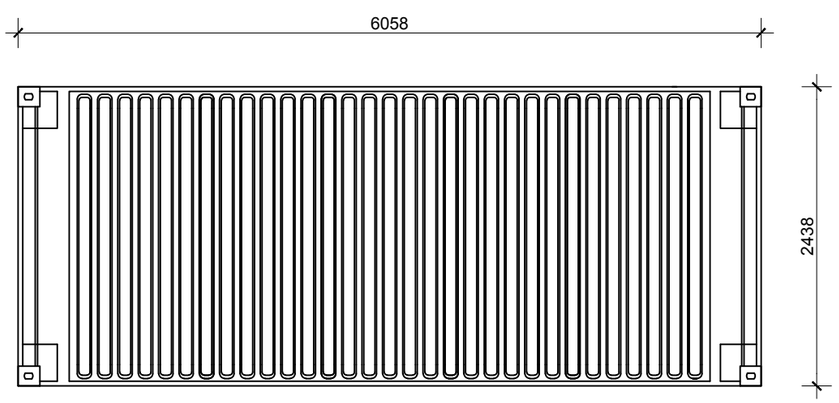

TAKPLAN

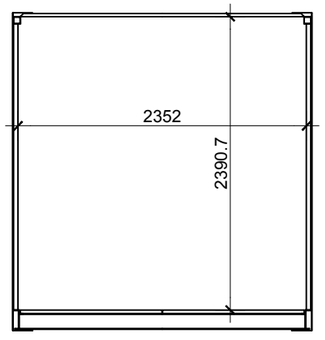

SEKTION

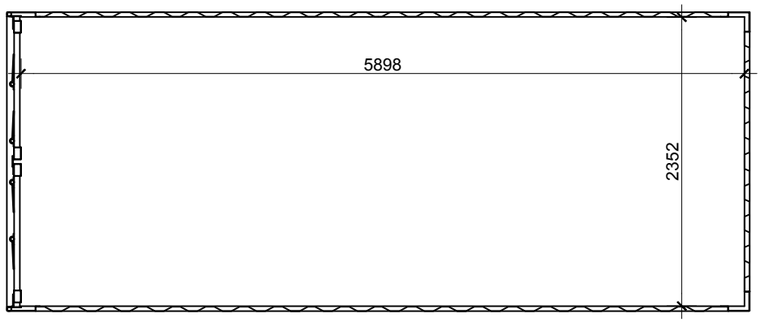

PLAN

SKALA 1:50



Förklaringar
Alla mått är i millimeter.

Föreskrifter
Material: Cortenplåt
Färg: RAL 5010

Hänvisningar
-

Areaberäkning
Samtliga ytor beräknas i BYA.

Container (20 fot): 14,77 m²

REV.	ÄNDRING AVSER	DATUM	Sign.

Bygglovshandling

TRAVERSEN 9
Traversgatan 4, 441 38 Alingsås

Prinsens Lager

SIMON SCHMIDT ARKITEKTUR

RITAD AV	HANDLÄGGANDE ARKITEKT
SS	SS
DATUM	ANSVARIG ARKITEKT
26-10-11	Simon Schmidt

Container 20 fot
Elevation, Plan & Sektion

SKALA	NUMMER
A3 = 1:50	A-02

Dnr LOV 2026-000426 – Ankom 2026-10-12